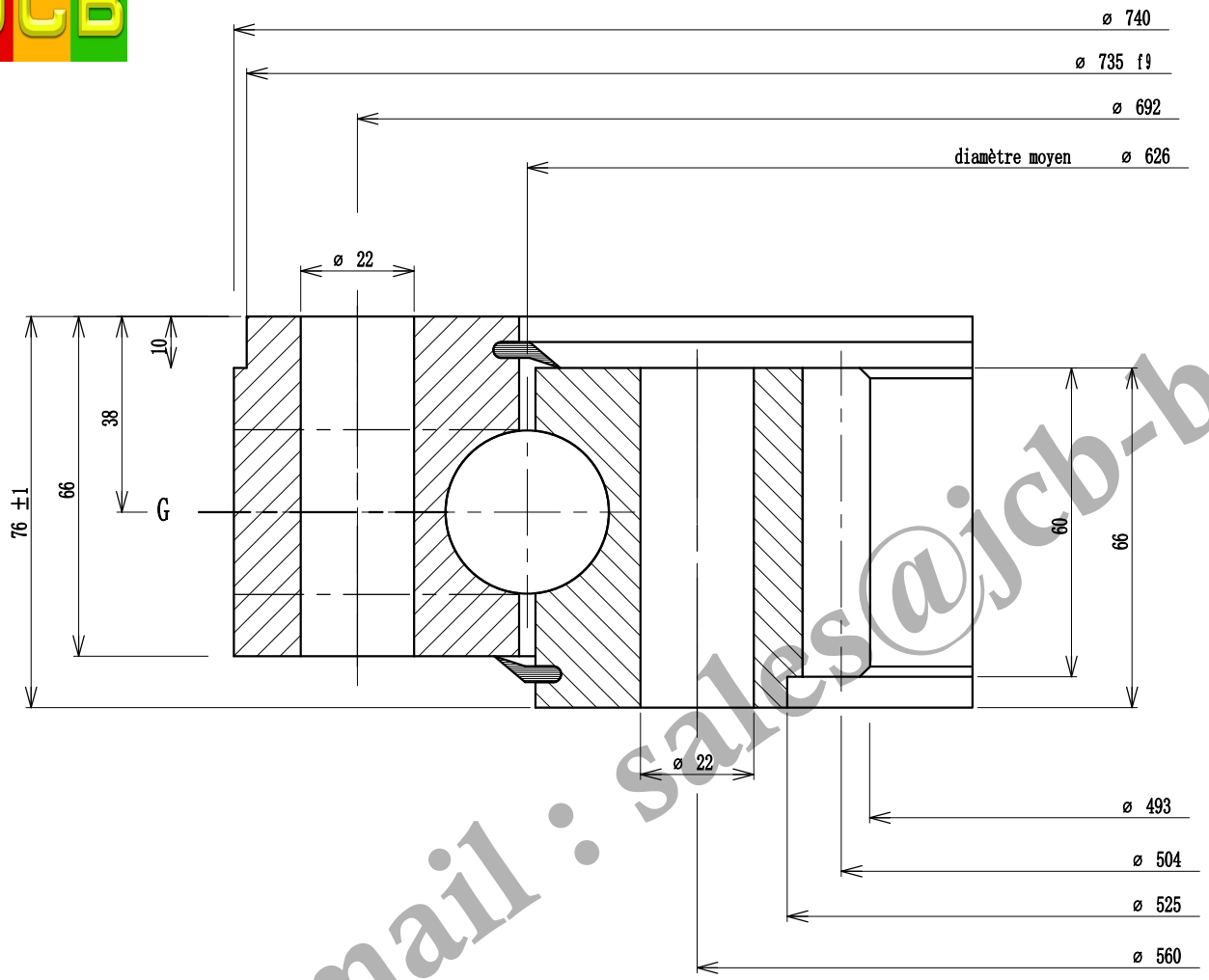

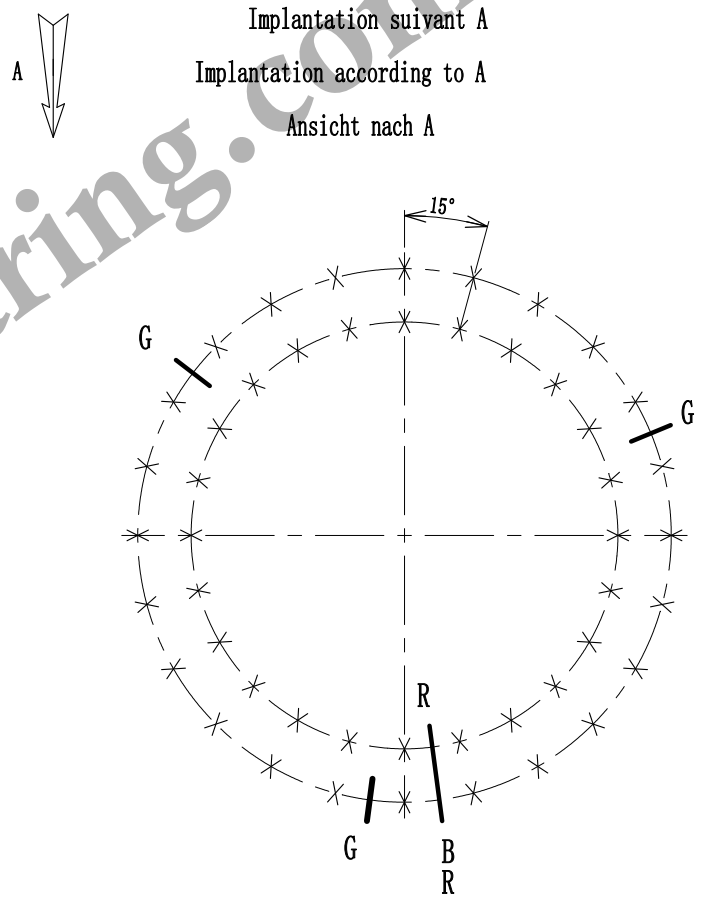

Sales Email:sales@jcb-bearing.com

Email : sales@jcb-bearing.com

Denture - Gear - Verzahnung: Droite

Module - Modul	6	Angle de pression / Pressure angle / Eingriffswinkel	20°
Diametral pitch		Troncature / Truncature - Kopfkurzung	0.50
Nbre de dents / Nr. of teeth - Zahnezahl	83		
Diamètre primitif / Pitch diameter - Teilkreissdurchmesser	498		
Déport 2 x d / Add. mod. 2 x d - Profilverschiebung 2 x d	6		
Cote sur 10 dents / Measurement on teeth / Zahnmessweite bei Zahnen	177.769		
	177.589		

Faux rond au diamètre primitif - Run out on P.D. / Rundlauffehler am Teilkreis

Non trempée / No hardened / Ungehartet	0.30	Trempée / Hardened / Gehartet	0.41

Tolérances générales suivant IT-ETR-061
General tolerances according to IT-ETR-061
Allgemeine toleranzen nach IT-ETR-061

X	B.E. O.R A.R.	24	Trous de fixation / Mounting holes / Befestigungsborungen	ø 22
X	B.I. I.R. I.R.	24	Trous de fixation / Mounting holes / Befestigungsborungen	ø 22
G	B.E. O.R. A.R.	3	Trous de graisseurs / Grease holes / Schmierborungen	M 10 x 1.00
G	B.I. I.R. I.R.		Trous de graisseurs / Grease holes / Schmierborungen	

equid. / equis. / gl. Abst.

B R Position approximative du bouchon et du raccord de trempe
Filler plug and hardening connection of raceway
ca Stopfen - und heertteschlupf - position

Des.
Date.
Ver.
Date.
Ech.

Masse estimée / Gewicht ca / Estimated weight: 106 kg / lbs

N° 02-0626-01

Indice A

Luoyang JCB Bearing Technology Co., Ltd
Add: No. 285, Fenghua road, Luoyang, Henan, China.
Postal: 471000
Phone: +86-379-68611678
Fax: +86-379-68611679
E-mail: sales@jcb-bearing.com

IT-ETR 905 Indice 3